Požární nádrž 25m3, ND24Z, D400

PŮDORYS

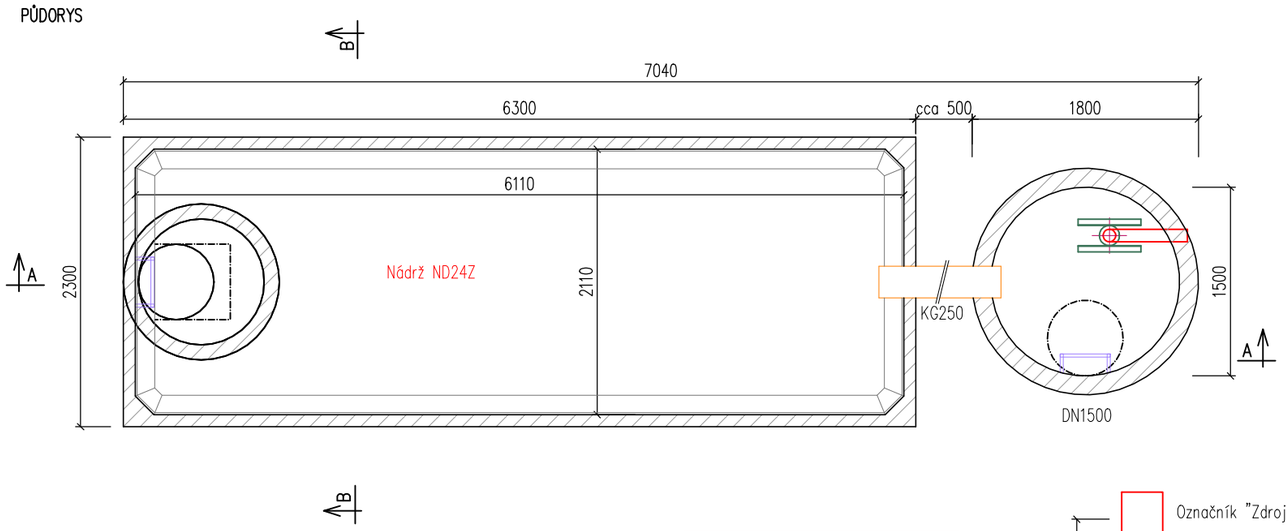

ŘEZ B–B´

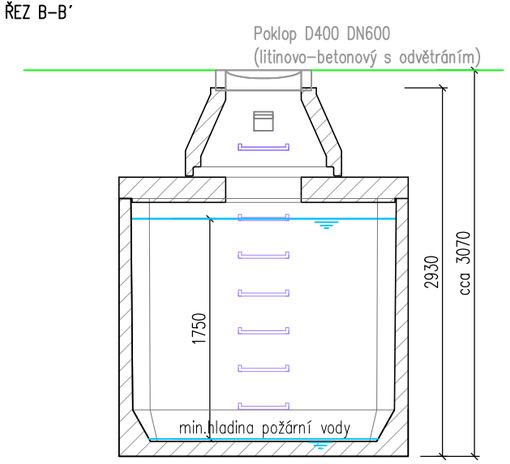

ŘEZ A–A´

TEXT POŽÁRNÍ TABULKY	
OBJEM NÁDRŽE	25 m3
HLOUBKA NÁDRŽE	3,9 m
SACÍ VÝŠKA	4,4 m

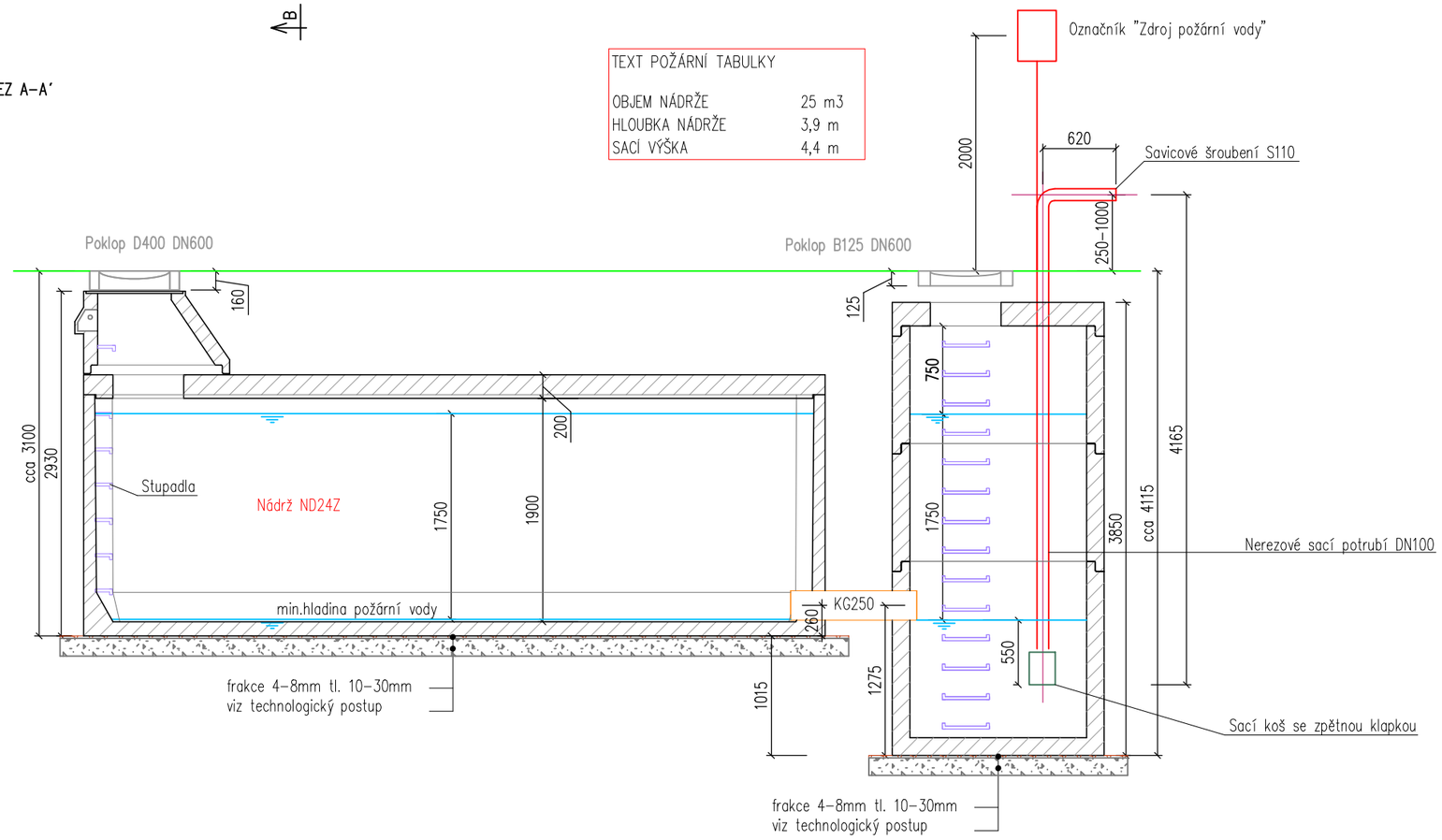

POZNÁMKA

beton třídy pevnosti C35/45 a třídy agresivity prostředí XA3, XF4, XC2
krytí výztuže 30 mm

Užitný objem nádrž ND24Z je 22,5 m3
Užitný objem šachty DN1500 je 3,1 m3

Celkový užitný objem požární nádrže = 22,5 + 3,1 = 25,6 m3

Hmotnost dna nádrže 15,3t
Hmotnost stropu 7,3t

Strop je dimenzován pro přejezd nákladních vozidel při vrstvě zásypu v rozmezí 0,5 až 1,5 m.

Minimální únosnost základové spáry je 180 kPa.
Sestavy nádrží jsou ukládány dle geologických podmínek stavby a dle technologického postupu výrobce.

VYPRACOVAL	BŘETISLAV JAKUBEC	db betonové jímky s.r.o. Stříbrná 851, 593 01 Bystřice nad Pernštejnem tel.: +420 732 32 32 44; fax: +420 566 560 312 www.db-jimky.cz; jimky@db-jimky.cz
KONTROLOVAL	ING. LUKÁŠ DVOŘÁČEK	
datum 1/2025	Lukáš Dvořáček	
měřítko		
stupeň dokumentace	VÝKRES TVARU	
objekt: Požární nádrž 25 m3, ND24Z, D400 - schéma tvaru		ČÍSLO VÝKRESU