Požární nádrž 10m3, ND10Z, D400

PŮDORYS

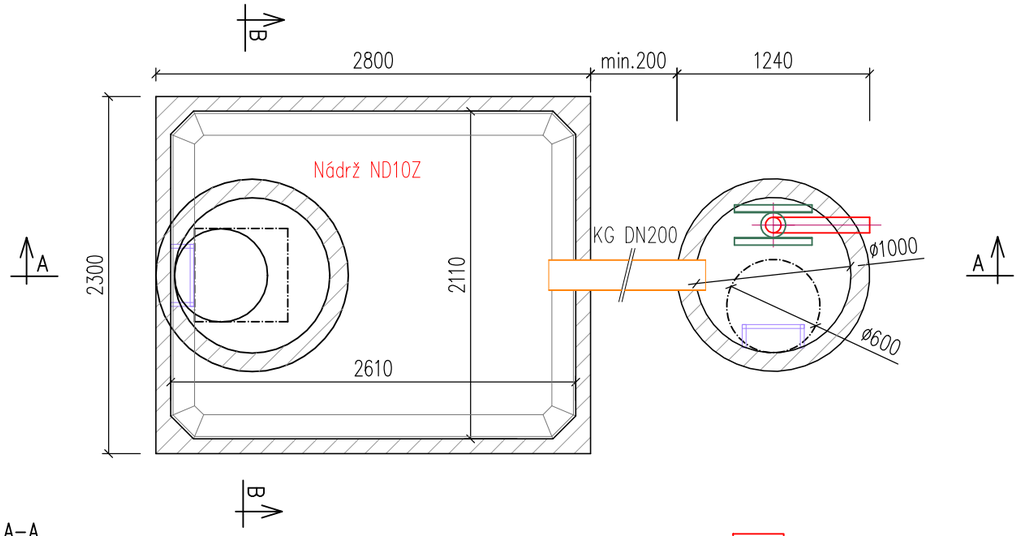

ŘEZ B–B

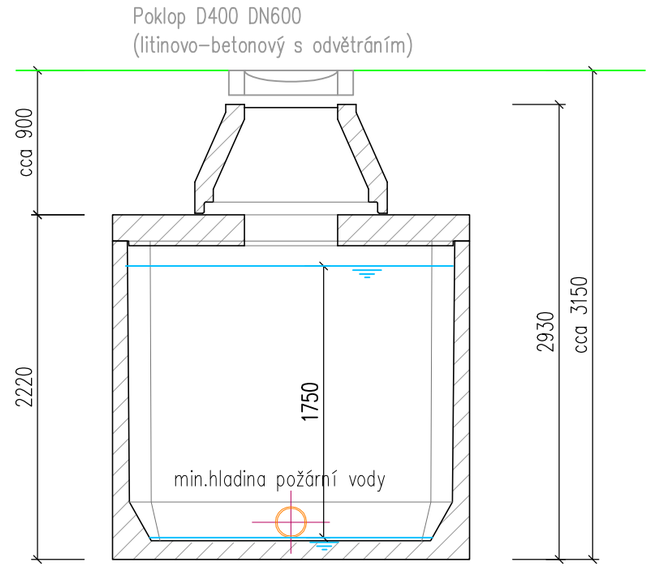

ŘEZ A–A

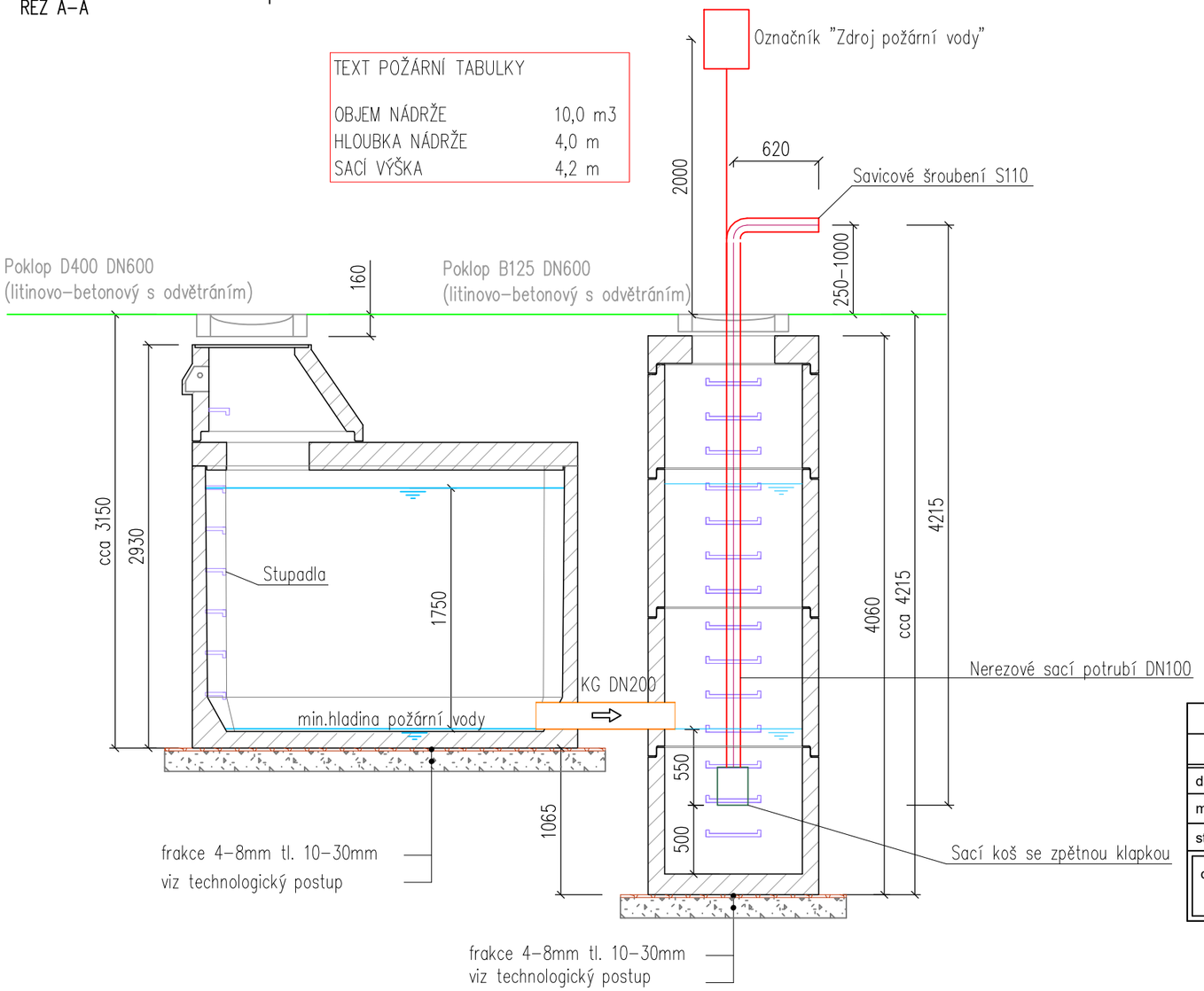

TEXT POŽÁRNÍ TABULKY	
OBJEM NÁDRŽE	10,0 m3
HLOUBKA NÁDRŽE	4,0 m
SACÍ VÝŠKA	4,2 m

POZNÁMKA

beton třídy pevnosti C35/45 a třídy agresivity prostředí XA3, XF4, XC2
krytí výztuže 30 mm

Užitný objem nádrž ND10 je 9,4 m3
Užitný objem šachty DN1000 je 1,4 m3

Celkový užitný objem požární nádrže = 9,4 + 1,4 = 10,8 m3

Hmotnost dna nádrže ND10Z 8,5t
Hmotnost stropu ND10ZS 3,3t

Strop je dimenzován pro přejezd nákladních vozidel při vrstvě zásypu v rozmezí 0,5 až 1,5 m.

Minimální únosnost základové spáry je 180 kPa.
Sestavy nádrží jsou ukládány dle geologických podmínek stavby a dle technologického postupu výrobce.

VYPRACOVAL	BŘETISLAV JAKUBEC	db betonové jímky s.r.o. Stříbrná 851, 593 01 Bystřice nad Pernštejnem tel.: +420 732 32 32 44; fax: +420 566 560 312 www.db-jimky.cz; jimky@db-jimky.cz
KONTROLOVAL	ING. LUKÁŠ DVOŘÁČEK	
datum 5/2025	Lukáš Dvořáček	
měřítko		
stupeň dokumentace	VÝKRES TVARU	
objekt: Požární nádrž 10 m3, ND10Z, D400 - schéma tvaru		ČÍSLO VÝKRESU